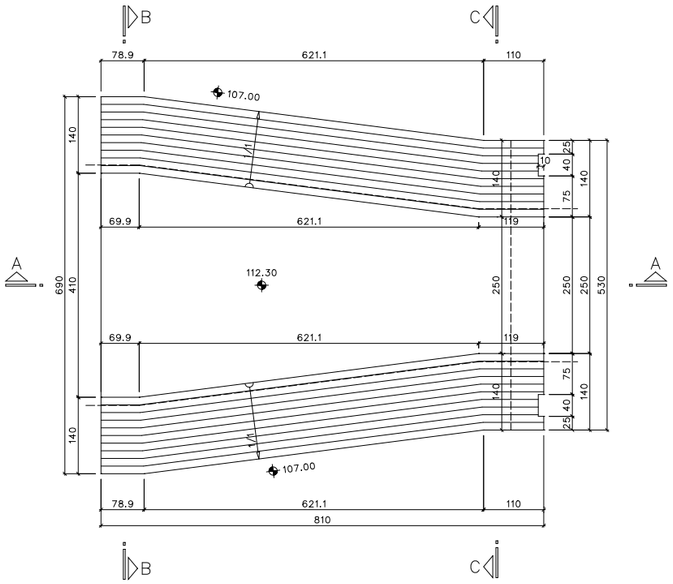

BORU GİRİŞİ ÜSTGÖRÜNÜŞÜ 1/50

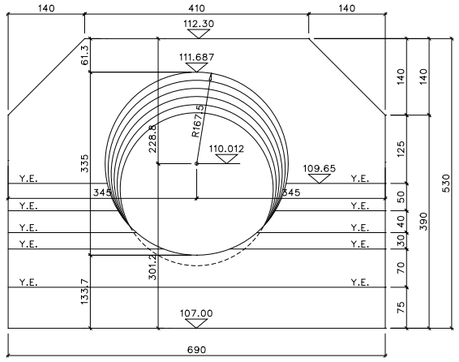

B – B KESİTİ 1/50

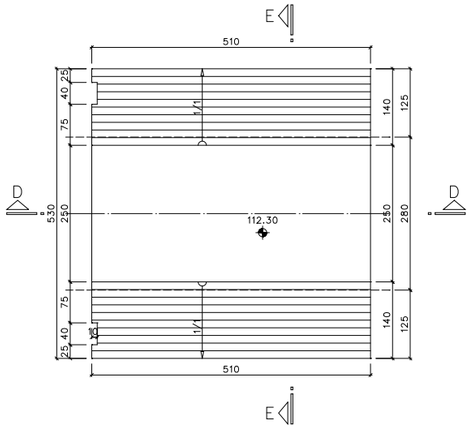

BORU ÇIKIŞI ÜSTGÖRÜNÜŞÜ 1/50

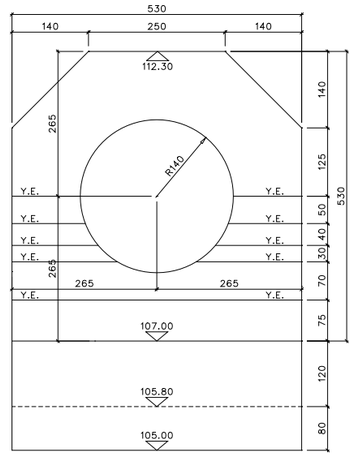

E – E KESİTİ 1/50

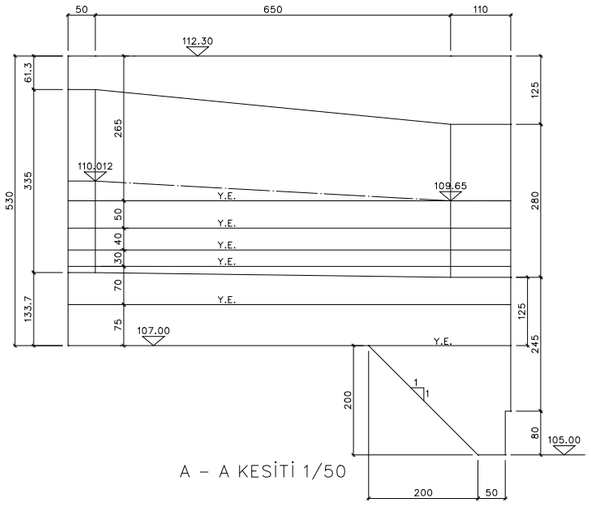

A – A KESİTİ 1/50

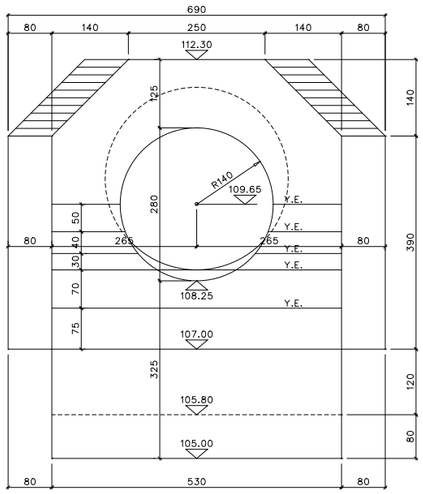

C – C KESİTİ 1/50

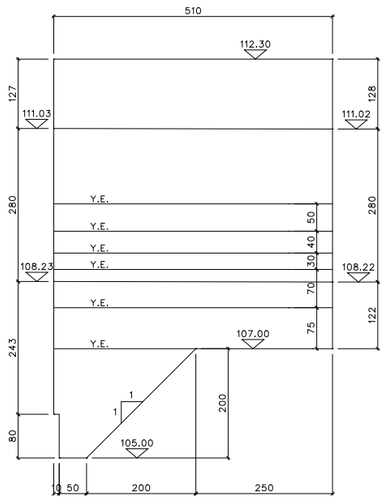

D – D KESİTİ 1/50